TRANCE PNEUMATICHE

UNI-POWER è la nuova famiglia di trance idropneumatiche per ferramenta per finestre.

Sono adatte al taglio di ferramenta dei più noti costruttori presenti nel mercato europeo e mondiale.
Il loro funzionamento è idropneumatico: semplice aria compressa comanda azionamenti idraulici potenti, veloci e precisi.

Il tutto racchiuso in componenti di estrema compattezza e solidità, con sezioni e circuiti totalmente separati, generose riserve idrauliche, geometrie progettate sia per l'installazione su spazi angusti che quali unità separate per il banco del costruttore di serramenti.

LA FAMIGLIA UNI-POWER COMPRENDE:

TRANCIA con divaricazione cremonese/asta dentata

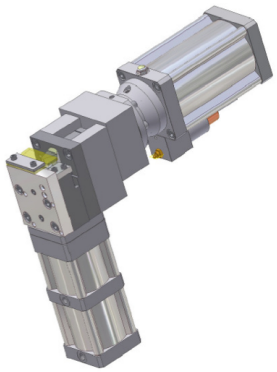

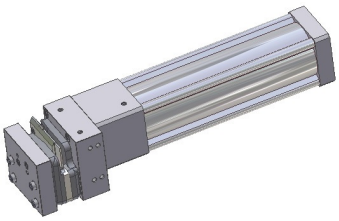

TRANCIA UNI - POWER per meccanismi

TRANCIA UNI - POWER angolare

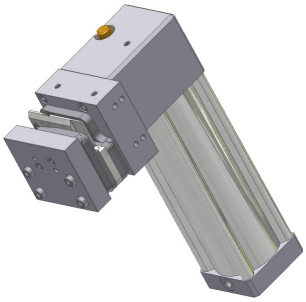

TRANCIA UNI - POWER a matrice

TRANCIA IDROPNEUMATICA

per ferramenta dei serramenti con divaricazione delle aste durante il taglio
BREVETTATA

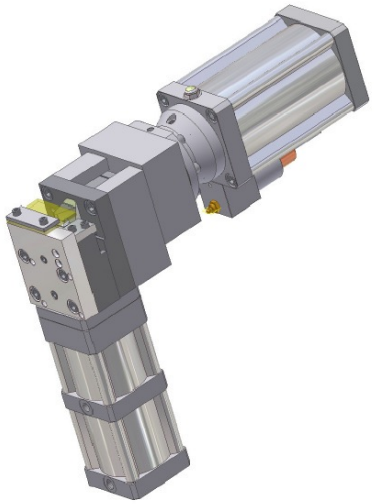

DESIGN

Le trance sono realizzate con ampio impiego di alluminio anodizzato e materiali esenti o comunque protetti dalla corrosione. Per l'utilizzo è necessaria solo aria pulita e secca.

La lubrificazione quotidiana dell'utensile di taglio è fondamentale per un esercizio senza problemi.

EQUIPAGGIAMENTO

Le trance vengono fornite pronte all'uso ma senza accessori. Per il loro impiego occorre prevedere una valvola a 5/2 vie e un gruppo filtro/riduttore di pressione regolato a 6 bar max.

Accessori opzionali

kit di collegamento composto da:

gruppo filtro + regolatore di pressione fisso su 5 - 6 bar

valvola a 5/2 vie con comando a pedaliera e attacco rapido NW 6

6 m tubo flessibile di collegamento

DATI TECNICI

Pressione di esercizio	5 - 8 bar, per evitare un consumo eccessivo dell'utensile, preferibilmente 6 bar max.
forza di taglio	45 KN a 6 bar
rapporto di trasmissione	1:39
consumo aria	a 6 bar, 7,5 NL/corsa
Ø nom. attacco aria	7 mm ¼"
qualità olio	Esso - Univis N46
peso	21,5 kg
fori di fissaggio:	2 x M8

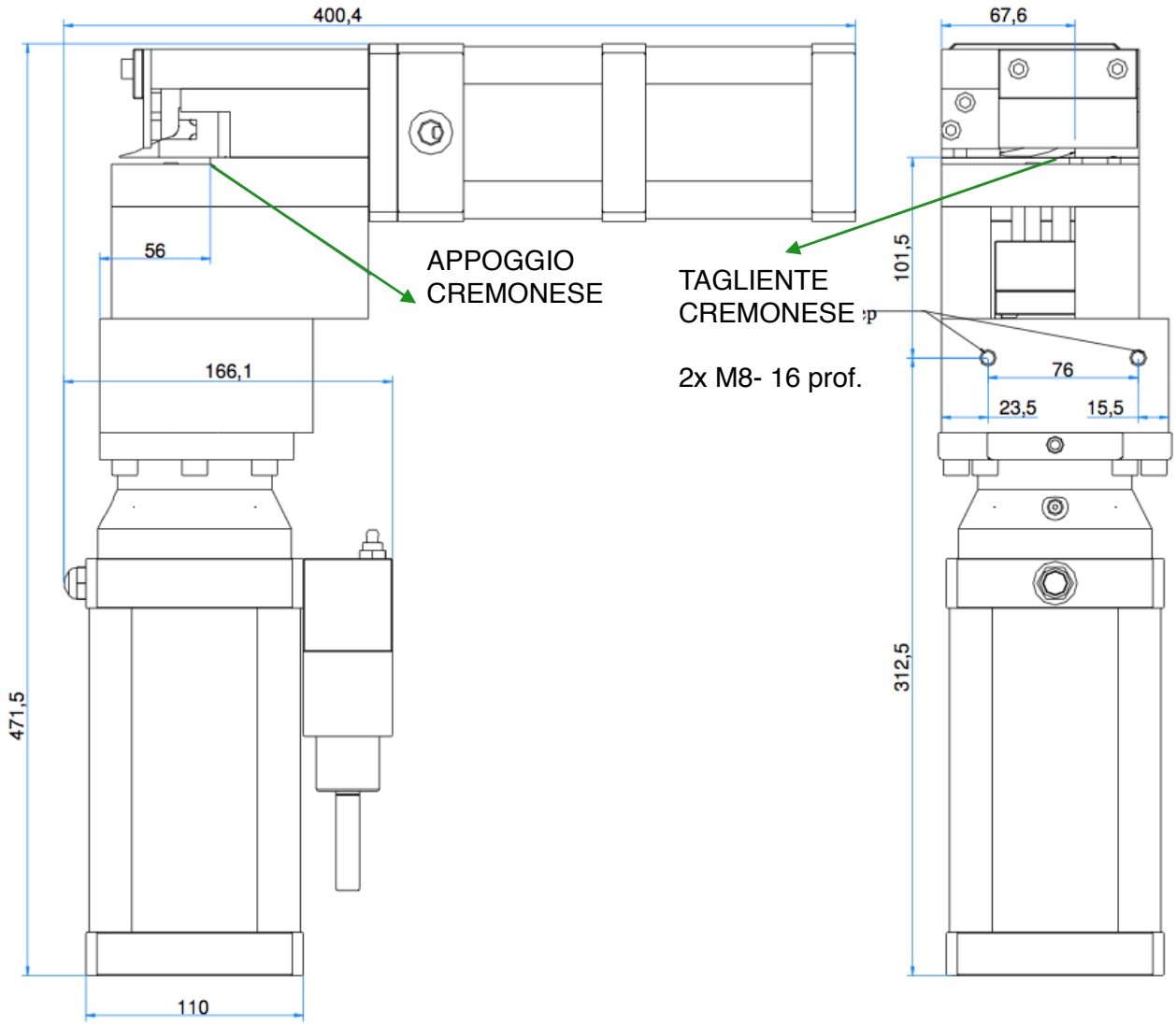

CICLO DI LAVORO

1. Posizione iniziale

inserimento della cremonese

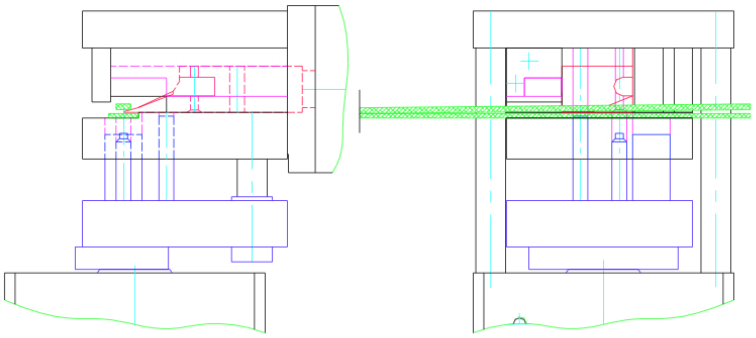

2. Prima fase del ciclo

separazione del frontale della cremonese dall’asta dentata di collegamento

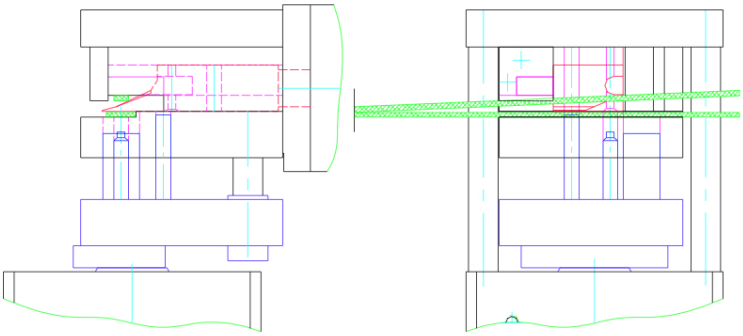

3.

Termine del primo processo di taglio e inizio della seconda fase con taglio del frontale della cremonese ed esecuzione del foro sulla piastrina mediante punzonatura

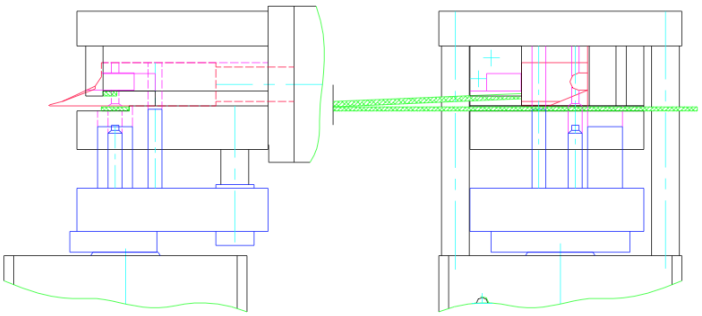

4.

Fine del ciclo e rientro dei punzoni alla posizione iniziale

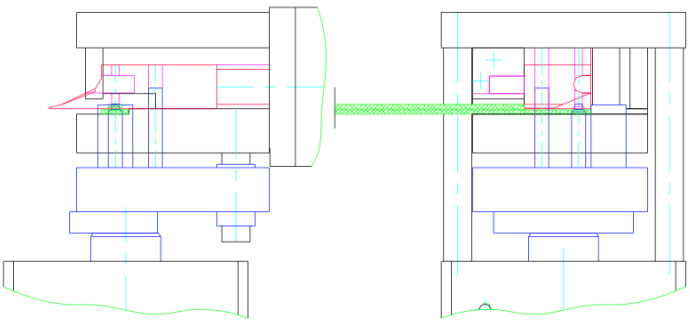

VANTAGGI OPERATIVI

Le trance UNI-POWER consentono una lavorazione rapida e semplice su ogni tipo di ferramenta per finestre: l'inserimento della cremonese nel gruppo di taglio non richiede la separazione manuale delle due aste e il divaricamento durante l'operazione di taglio è minimo.

ciò è particolarmente vantaggioso:

per tagli difficili nelle zone dei cuscinetti, laddove l'eccessiva divaricazione delle aste ed il successivo tranciamento potrebbero piegare la cremonese stessa

per tagli di ferramenta con componentistica, già installata, in quanto la divaricazione eccessiva e successivo tranciamento possono essere causa di fuoriuscita dei componenti o comunque di danneggiamento del meccanismo.

- grazie al funzionamento idropneumatico si raggiungono elevate forze di taglio, con cadenza precisa e spaccature nette

- la sezione idraulica è a circuito chiuso, con cilindro di riserva esterno e indicatore di livello. Il funzionamento è esente da manutenzione, la vita operativa è assai elevata e il montaggio è possibile in ogni posizione

UNI POWER
trancia per meccanismi per finestre e porte-finestre dei maggiori produttori

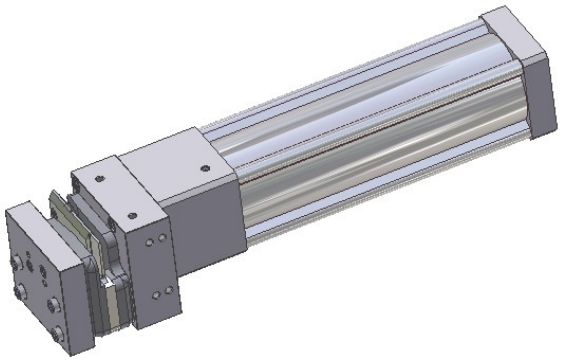

UNI-POWER è una trancia a funzionamento idropneumatico estremamente comoda e compatta. La sezione idraulica è configurata a circuito chiuso, con una generosa riserva di olio. Il suo funzionamento è assai longevo, esente da manutenzione e il montaggio può avvenire in qualsiasi posizione.

La progettazione del sistema di utensileria è stata curata in ogni dettaglio; in caso di usura o eventuali rotture è prevista la sostituzione della matrice di tranciatura e dei relativi punzoni in tempi irrisori e senza perdite idrauliche.

UNI-POWER accetta utensili per la lavorazione di ferramenta dei maggiori produttori commercialmente conosciuti sul mercato europeo.
Matrici e punzoni sono facilmente intercambiabili in base al modello di meccanismo: bordo tagliente e superficie di appoggio sono sempre identiche!

Grazie al funzionamento idropneumatico, le forze di taglio ottenute sono assai elevate, la cadenza è precisa e le spaccature nel materiale sono sempre nette.

Le trance UNI-POWER sono disponibili in due versioni

montaggio **a sinistra,** per tranciare ferramenta addotte da destra
montaggio **a destra,** per tranciare ferramenta addotte da sinistra

L'utilizzo delle trance richiede una valvola a 5/2 vie e un filtro/regolatore di pressione regolato su 5 - 6 bar.

Gli **accessori opzionali** sono i medesimi indicati precedentemente.

DATI TECNICI

Pressione di esercizio	5 - 8 bar, per evitare un consumo eccessivo dell'utensile, preferibilmente 6 bar max.
corsa	13 mm
forza di taglio	30,9 KN a 6 bar
rapporto di trasmissione	1:10,25
consumo aria	a 6 bar, 5,3 NL/corsa
Ø nom. attacco aria	7 mm ¼"
qualità olio	Esso - Univis N46
peso	10,6 kg
fori di fissaggio:	2 x M8

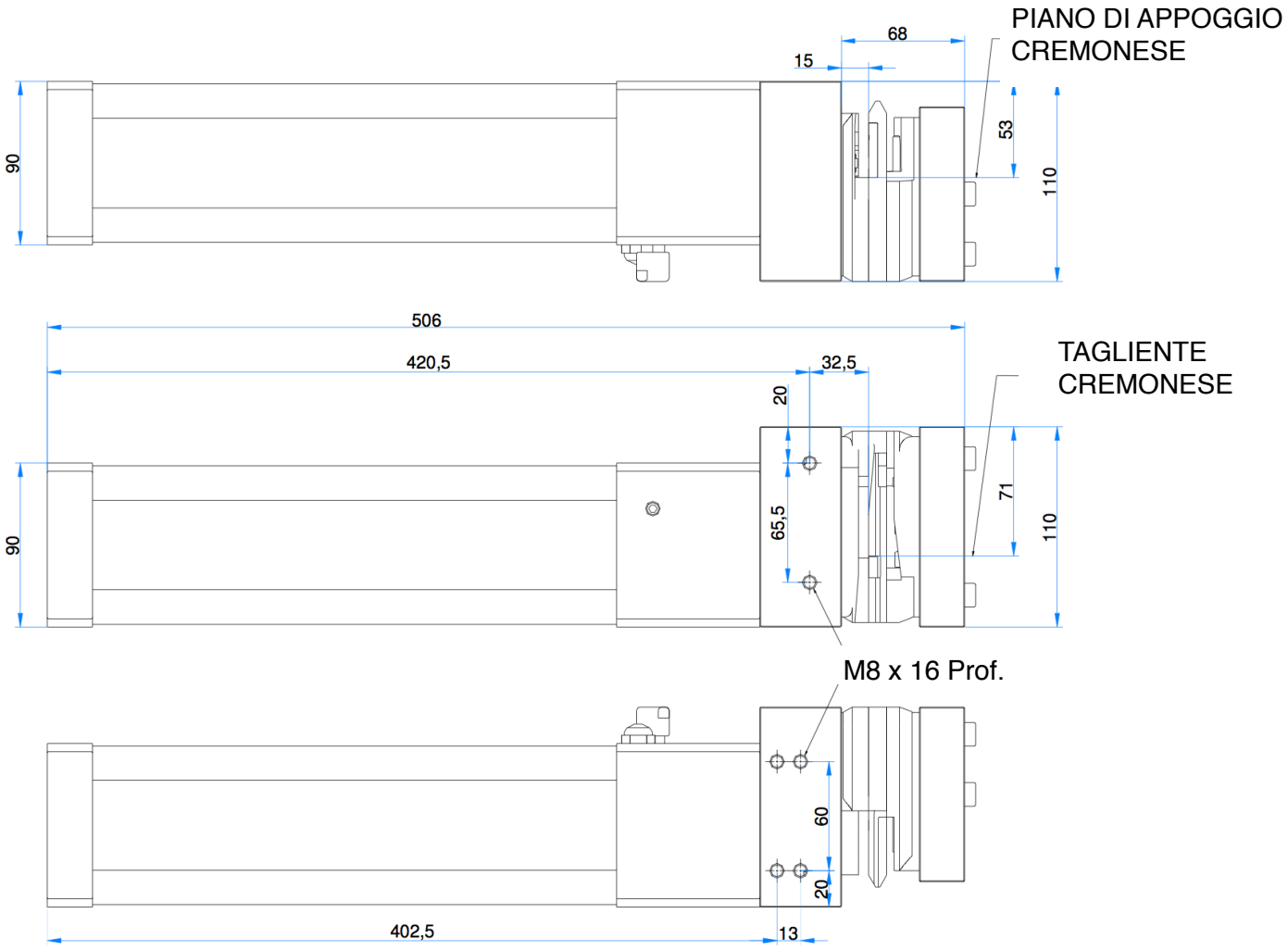

www.pampado.com

UNI-POWER

Trancia angolare per meccanismi per finestre e trancia semplice

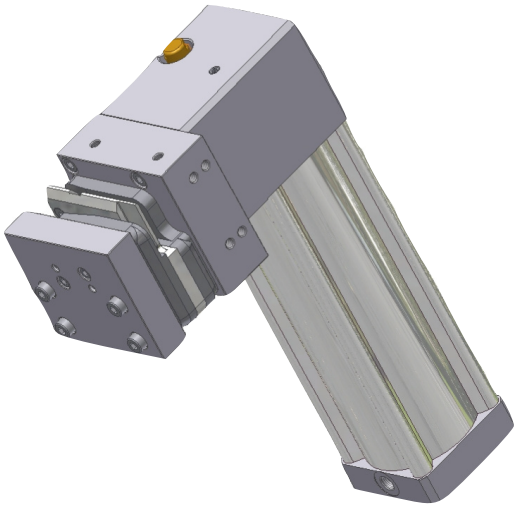

La trancia in esecuzione angolare è stata progettata per l'impiego in posizioni anguste.

Per la descrizione tecnica vogliate cortesemente fare riferimento alla sezione Trancia Idropneumatica per meccanismi per finestre.

DATI TECNICI	
Pressione di esercizio	5 - 8 bar, per evitare un consumo eccessivo dell'utensile, preferibilmente 6 bar max.
corsa	13 mm
forza di taglio	30,9 KN a 6 bar
rapporto di trasmissione	1:10,25
consumo aria	a 6 bar, 5,3 NL/corsa
Ø nom. attacco aria	7 mm ¼"
qualità olio	Esso - Univis N46
peso	11,2 kg in esecuzione Trancia per ferramenta da infissi 10,4 kg in esecuzione Trancia semplice
fori di fissaggio:	2 x M8

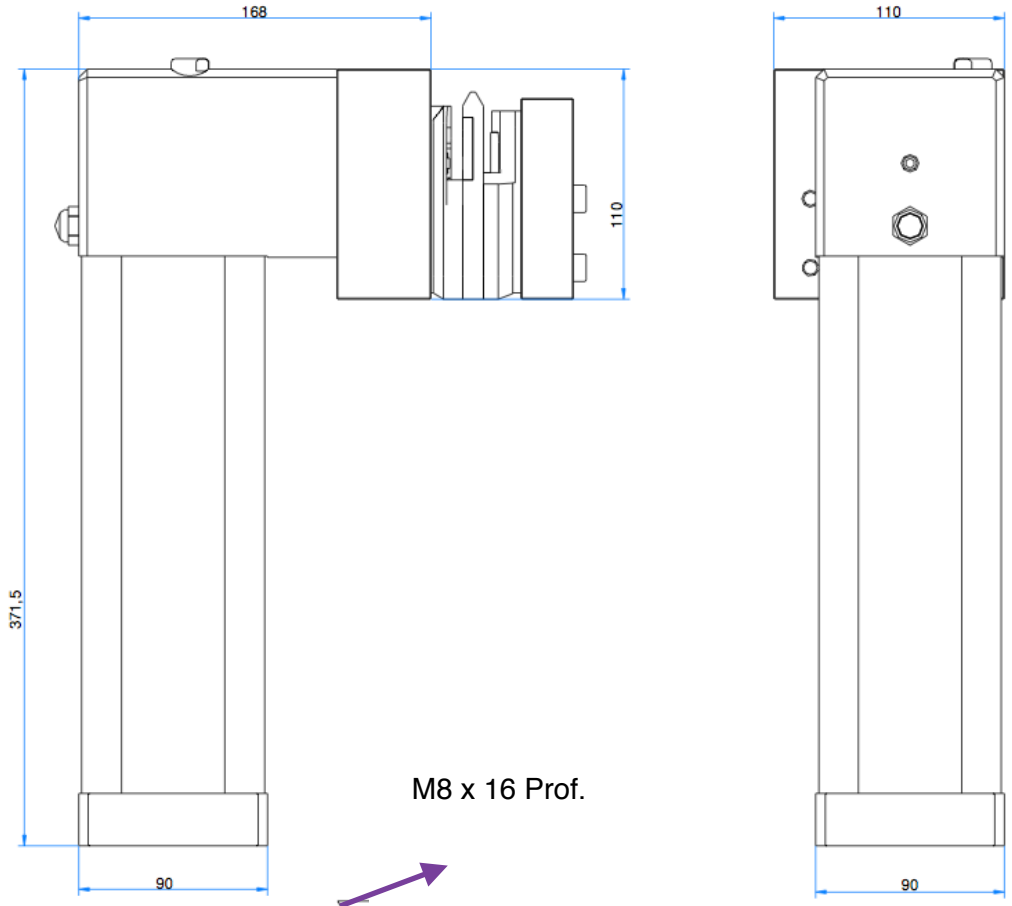
168
110
371,5
90
M8 x 16 Prof.
110
90

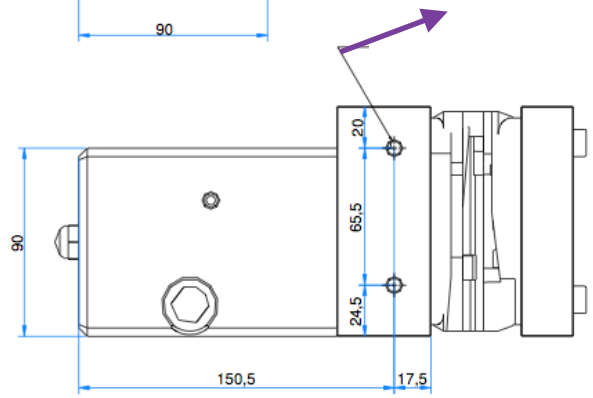
20
65,5
24,5
90
150,5
17,5

UNI- POWER
TRANCIA IDROPNEUMATICA A MATRICE

UNI-POWER è una trancia a funzionamento idropneumatico compatta.
La sezione idraulica è configurata a circuito chiuso, con una generosa riserva di olio.
Il suo funzionamento è assai longevo, esente da manutenzione e il montaggio può avvenire in qualsiasi posizione.
Le matrici di tranciatura sono facilmente sostituibili.
Grazie al funzionamento idropneumatico. le forze di taglio ottenute sono assai elevate, la cadenza è precisa e le spaccature nel materiale sono sempre nette.

Le trance UNI-POWER sono disponibili in due versioni:

- montaggio a sinistra, per tranciare ferramenta addotte da destra
- montaggio a destra, per tranciare ferramenta addotte da sinistra

L'utilizzo delle trance richiede una valvola a 5/2 vie e un filtro / regolatore di pressione regolato a 5-6 bar.

Accessori Opzionali

kit di collegamento composto da:

- gruppo filtro + regolatore di pressione, fissato a 5-6 bar
- valvola a 5/2 vie con comando a pedaliera e attacco rapido ⌀6mm
- 6 m di tubo flessibile di collegamento

Battuta di riferimento con scala millimetrata

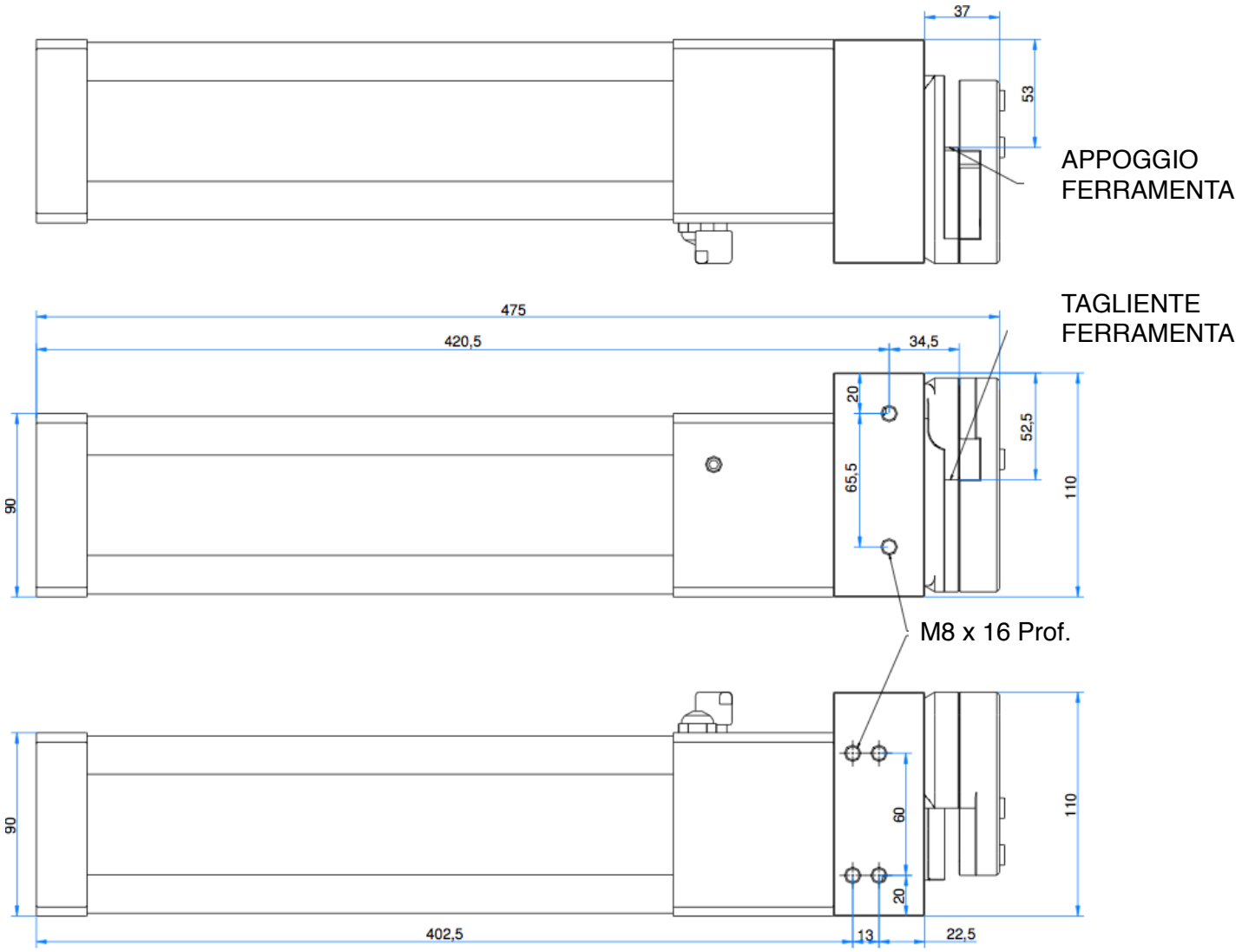

DATI TECNICI	
Pressione di esercizio	5 - 8 bar, per evitare un consumo eccessivo dell'utensile, preferibilmente 6 bar max.
corsa	13 mm
forza di taglio	30,9 KN a 6 bar
rapporto di trasmissione	1:10,25
consumo aria	a 6 bar, 5,3 NL/corsa
Ø nom. attacco aria	7 mm ¼"
qualità olio	Esso - Univis N46
peso	9,8 kg
fori di fissaggio:	2 x M8

www.pampado.com